В2-100-28

Согласовано:
"___" _____ 2020 г.

Согласовано:
Заказчик
"___" _____ 2020 г.

ПРОВЕРЕНО В 2020 ГОДУ

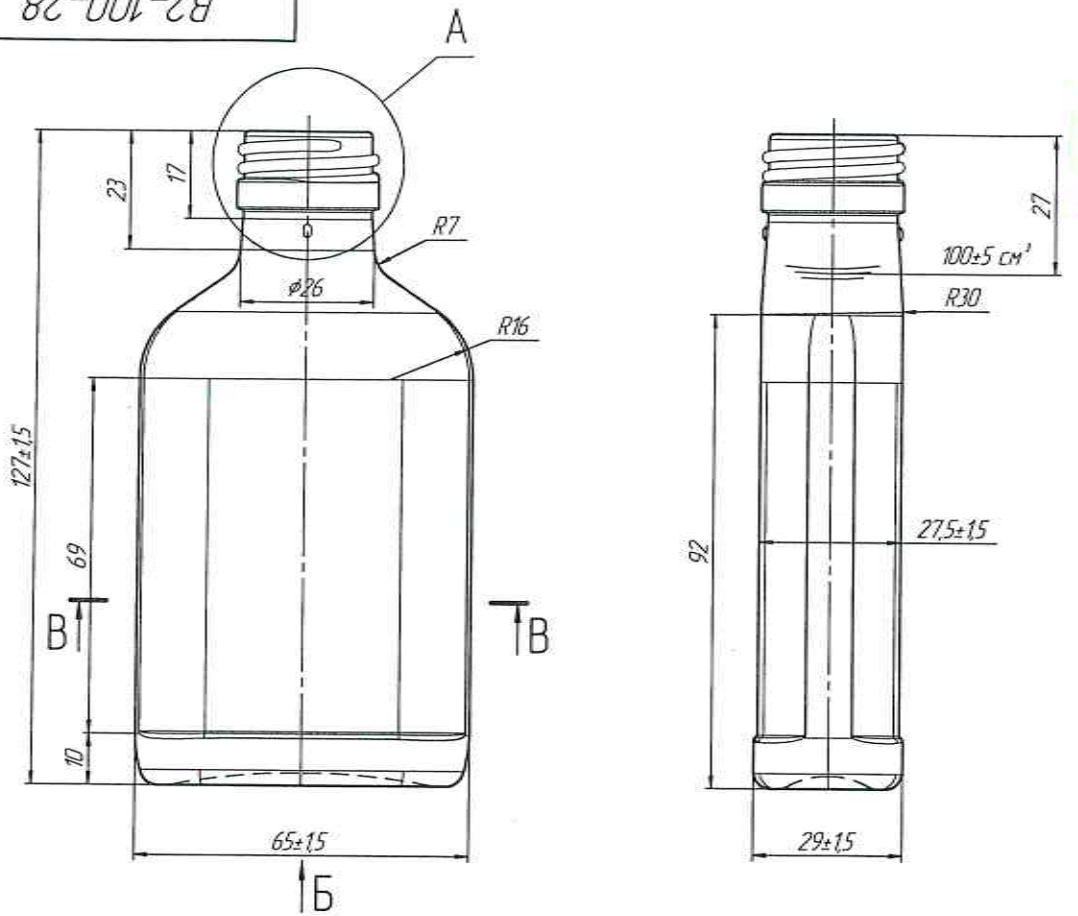

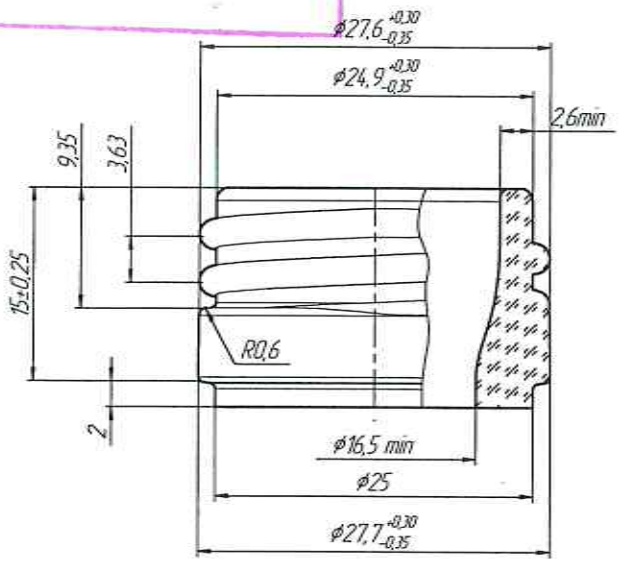

Б

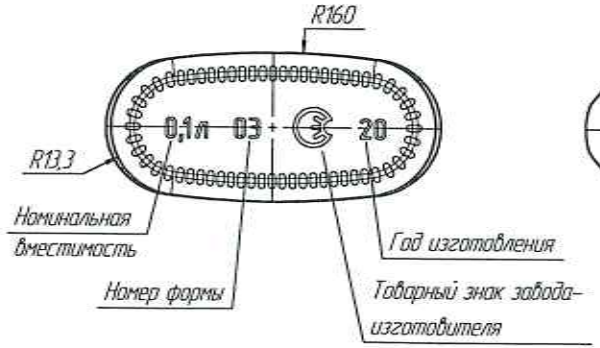

В–В

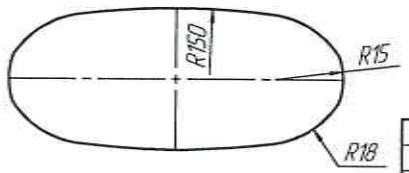

1. Номинальная вместимость: 100 см³;
2. Полная вместимость: 108±5 см³;
3. Масса рекомендуемая: 120 грамм.
4. Контролируемые размеры изделия:
   127±1,5; 65±1,5; 27,5±1,5; 29±1,5;
   Минимальная толщина стенки – 1,0 мм.
   Минимальная толщина дна – 2,0 мм.
5. Контролируемые размеры венчика горловины:
   ø27,6 +0,3 -0,35; ø27,7 +0,3 -0,35; ø24,9 +0,3 -0,35;
   ø16,5min – в остальной части горловины;
6. Остальные технические требования по ТУ 5987-015-53945143-2015.
7. Остальные размеры для формовой оснастки.

Изм.	Лист	№ докум.	Подп.	Дата	В2-100-28			
Разраб.				10.03.2020	Бутылка стеклянная с винтовой горловиной вместимостью 100 см³	Лит.	Масса	Масштаб
Пров.		Ромазанов		10.03.20			120г	
Т.контр.						Лист	Листов	
Н.контр.		Соколова		20.03.20	Стекло бесцветное БТ-1 ГОСТ 34382-2017	ООО "Солстек"		
Утв.		Максимов		23.03.2020				

Копировал

Формат А3

Перв. примен.

Справ. №

Подп. и дата

Инв. № дубл.

Взам. инв. №

Подп. и дата

Инв. № подл.