ФК-3-15-18

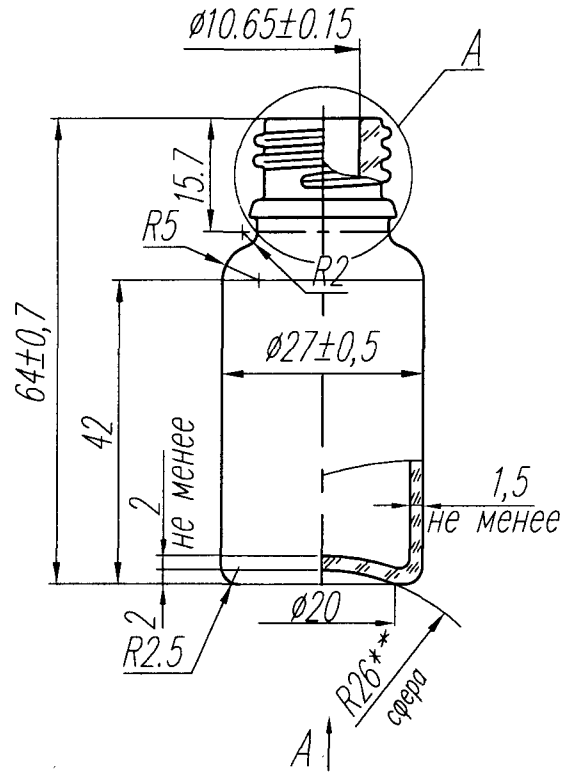

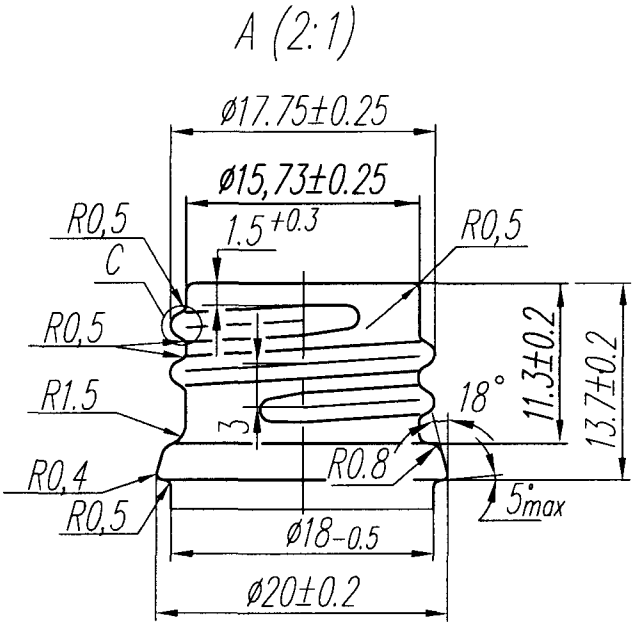

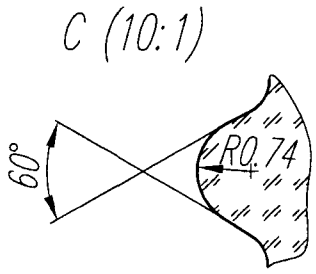

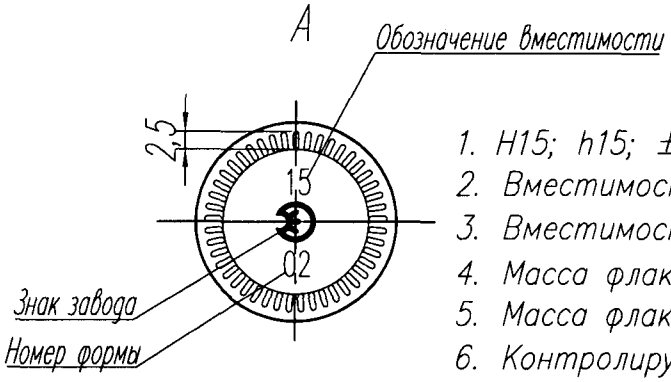

1. H15; h15; ±Jt15/2.
2. Вместимость номинальная –15см^3
3. Вместимость полная –19±2,5см^3
4. Масса флакона – 28г, рекомендуемая.
5. Масса флакона – 31г, не более..
6. Контролируемые размеры: 64±0,7; ø27±0,5; ø17,75±0,25; ø15,73±0,25; ø10,65±0,15; ø20±0,2.
7. * Размер для справок
8. Внутренний диаметр горловины флакона должен быть обеспечен на глубину не менее 5мм.

Согласовано:	Нач. ЦСВ	Федулов Д.В.			ФК-3-15-18		
	Нач. СКК	Лаптева Е.Н.					
Взам. инв. №							
Подп. и дата							
Инв. № подл.	Изм.	Лист	N докум.	Подп.	Дата	Лит.	Масса	Масштаб
	Разраб.		Маховская		13.02.18г	Флакон-капельница вместимостью 15см^3		
	Пров.		Лебедев		13.02.18			
	Гл. конст.					Лист	Листов	
	Н. контр.					ООО "Солстек"		
	Утв.		Гербач		13.02.2018			