ФВ-30-20

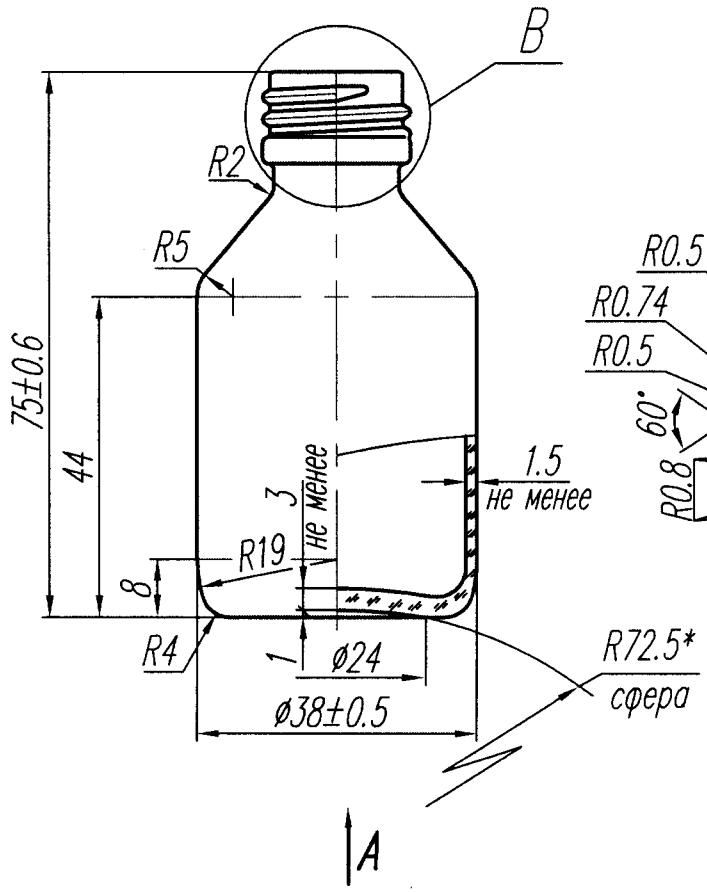

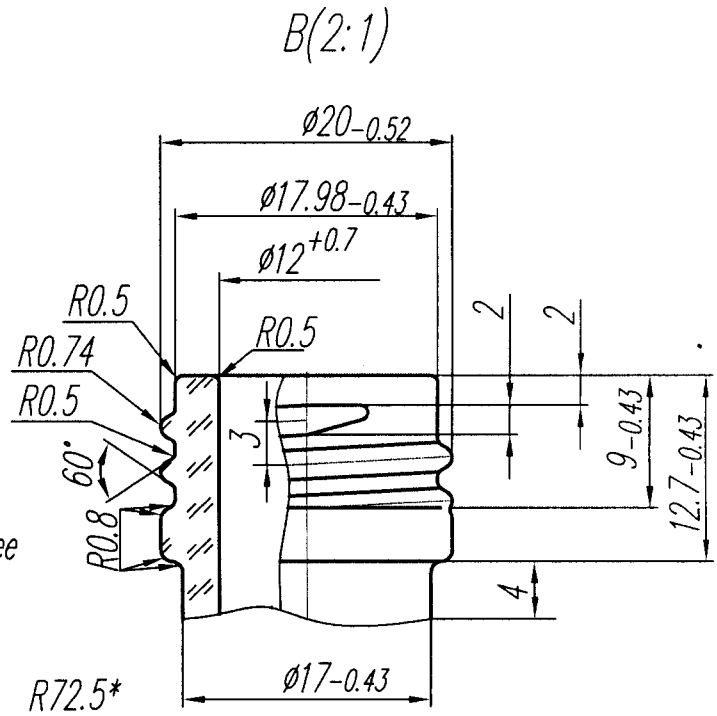

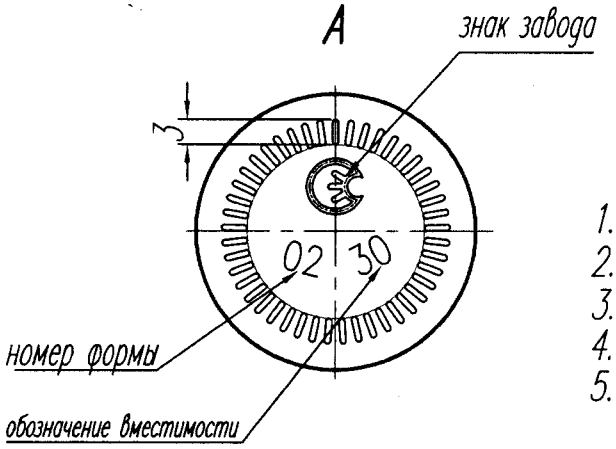

1. H15; h15; ±Jt15/2.
2. Вместимость номинальная – 30см.^{3}
3. Вместимость полная – 42±4см.^{3}
4. Масса изделия – 52г. не более.
5. Контролируемые размеры: 75±0,6; ø38±0,5; ø20$_{-0.52}$; ø17,98$_{-0.43}$; ø12$^{+0.7}$.
6. *Размер для справок.
7. Внутренний диаметр горловины флакона должен быть обеспечен на глубину не менее 5мм..

Изм.	Лист	N докум.	Подп.	Дата	ФВ-30-20		
Разраб.		Маховская		13.02.2012	Флакон с винтовой горловиной вместимостью 30см^3	Лит.	Масса	Масштаб
Пров.		Лебедев		17.02.17				
Гл. конст.						Лист	Листов	
Н. контр.					ООО "Солстек"			
Утв.		Гербач		20.03.2017.				

Согласовано:

Нач. ЦСВ	Федулов Д.В.	20.03.17г.
Нач. СКК	Лаптева Е.Н.	20.03.2017г.

Взам. инв. N

Подп. и дата 5.04.17

Инв. № подл. 5257И