ФК-3-100-18

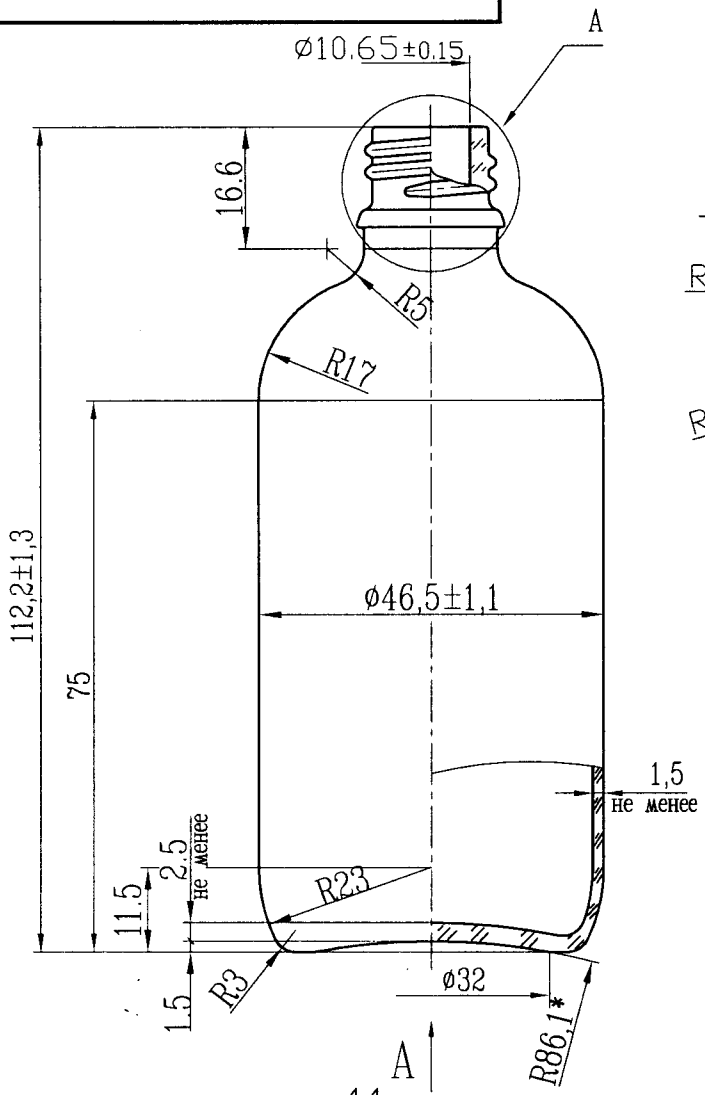

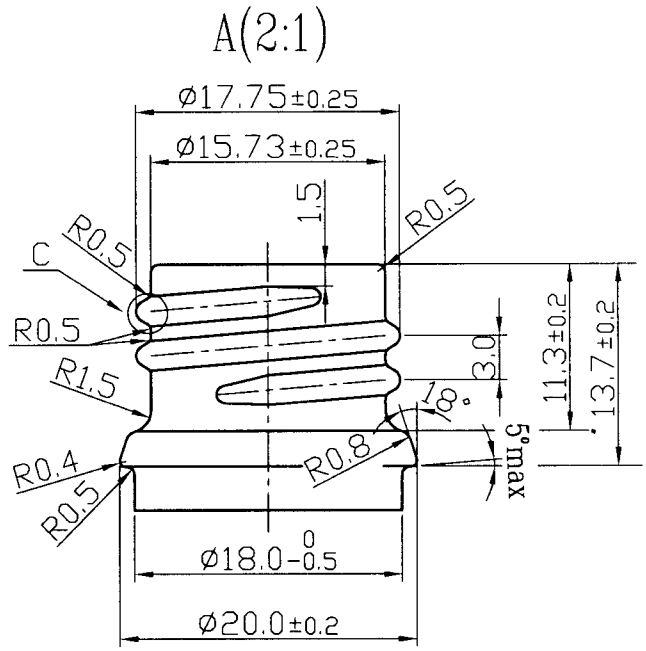

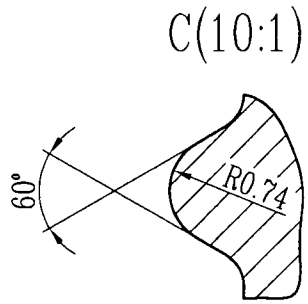

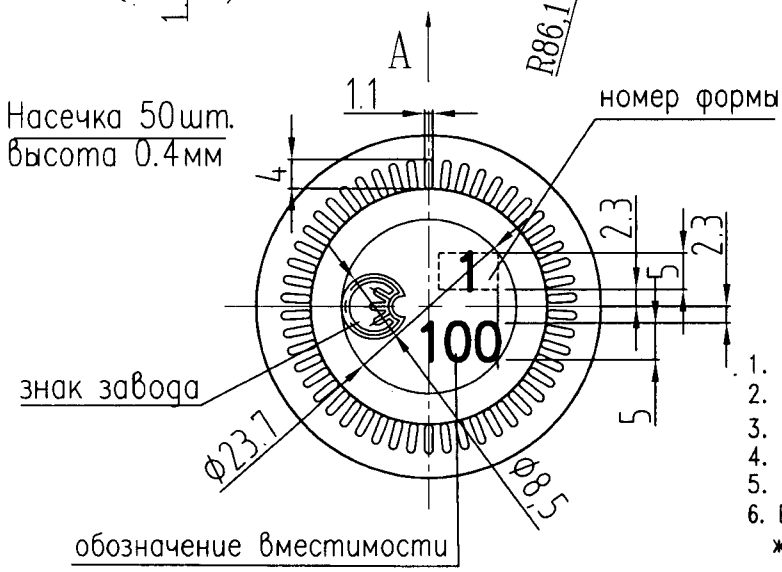

1. H15; h15;±JT15/2.
2. *Размер для справок.
3. Вместимость номинальная –100см³.
4. Вместимость полная –110±5см³.
5. Масса изделия –105г не более.
6. Внутренний диаметр горловины флакона должен быть обеспечен на глубину не менее 5мм.

Изм.	Лист	N? докум.	Подп.	Дата
Разраб.		Маховская		17.02.15г.
Пров.		Лебедев		17.02.15г.
Гл.констр.				
Н.контр.				
Утв.		Куприн		

ФК-3-100-18

Флакон с винтовой горловиной вместимостью 100см³

Лит.	Масса	Масштаб

Лист | Листов

ООО "Солстек"

Подп. и дата | Инв. N? дубл. | Взам. инв. N? | Подп. и дата | Инв. N? подл.